Technisches Datenblatt

Biogasfackelanlage

Typ: LTF 3,9

Niedertemperaturverbrennung

Durchsatzleistung:	min.	339 m³/h	max.	700 m³/h
bei einem Gasfließdruck von:	min.	5 mbarü	max.	40 mbarü
Heizwert:	min.	4,5 kWh/m³	max.	5,5 kWh/m³
Feuerungsleistung:	min.	1527 kW	max.	3900 kW
Sicherheitsabschaltung:	<	5 mbarü		

Verbrennungsbedingungen:

ca. 800°C Abgastemperatur, halbverdeckte Verbrennung mit sichtbarer Flamme, Brenner mit Flammenwindschutzrohr

Brennertyp:

C-deg-Injektorbrenner mit einzelnen, rückzündsicheren Düsen

Sicherheitstechnik:

in Anlehnung an EN, DIN, TR, ATEX, UVV, DVGW Regelwerk

Abmessungen:

Nennweite Gasanschluß:	DN 125
Anzahl der Brennerkreise:	1
Nennweite Brennerkreisgasstrecke:	DN 125
Gesamthöhe ab FOK:	~ 6000 mm
Brennkammerlänge:	~ 2000 mm
Brennkammerdurchmesser (da):	~ 800 mm
Gewicht:	~ 800 kg

Werkstoffe:

Brennkammer:	☑ 1.4541 / 321	☐ 1.4301 / 304	☐ Stahl verzinkt / steel galv.	
Standkonsole:	☐ 1.4571 / 316Ti	☑ 1.4301 / 304	☐ Stahl verzinkt / steel galv.	
Brenner:	☑ 1.4571 / 316Ti	☑ 1.4541 / 321	☐ 1.4828 / 309	☐ 1.4841 / 310
Verrohrung:	☑ 1.4571 / 316Ti	☐ 1.4301 / 304	☐ Stahl verzinkt / steel galv.	

Zulassungen/Zertifikate:

CE-Konformitätserklärung nach Maschinenrichtlinie 2006/42/EG für gesamte Gasfackelanlage

Gasarmaturen:	DVGW, EN 161 (bei pneumatischen Armaturen auf Anfrage!)
Deflagrationssicherung:	ATEX
Druckmessgeräte:	DVGW
Gasverdichter:	ATEX
Brennersteuerung:	EN 298 , EN746
Schaltschrank:	Prüfprotokoll nach DIN VDE 0100 Teil 600, UVV BGV A3

Kiel, 08.03.2019

C-deg environmental engineering GmbH • Grasweg 35 • D - 24118 Kiel • Tel.: +49 431 22017 - 0 • Fax: +49 431 22017 - 77
e-mail: info@c-deg.eu • Steuernr.: 19 295 21205 • USt-IdNr.: DE 25 95 19 847• Handelsregister: HRB 9838 KI
Volksbank Kiel • BLZ 210 900 07 • Kto-Nr. 707 607 05
Geschäftsführer: Joachim Hegemann • Lutz Kügler

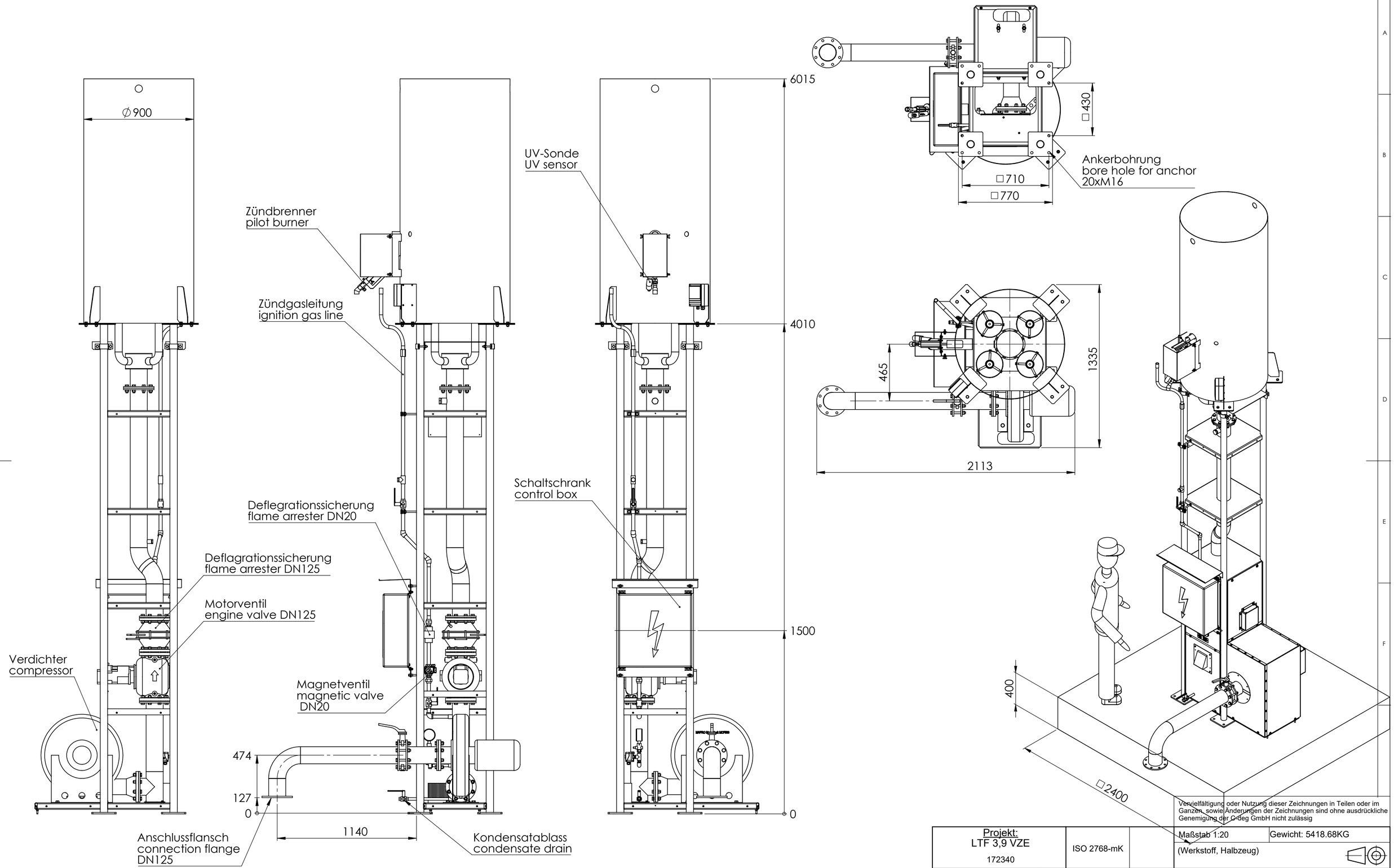

Vervielfältigung oder Nutzung dieser Zeichnungen in Teilen oder im Ganzen, sowie Änderungen der Zeichnungen sind ohne ausdrückliche Genehmigung der C-deg GmbH nicht zulässig

Projekt: LTF 3,9 VZE 172340	ISO 2768-mK	Maßstab 1:20	Gewicht: 5418.68KG
		(Werkstoff, Halbzeug)	

	Datum	Name
Bearb.	16.12.2019	M.Gimm
Gepr.	17.12.2019	M.Gimm
Norm	-	-

C-deg GmbH environmental engineering

Aufstellplan

0100-049553-00

Blatt 1 / 1 Bl.

A2

Zust.	Änderungsnr.	Datum	Name